AUTODESK® FUSION 360®

Programma in modo semplice, rapido e intuitivo le macchine CNC

AUTODESK

AUTODESK® FUSION 360®

Una soluzione completa per il reparto produzione.

Dalla sgrossatura ad alta efficienza con svuotamento adattivo ad asportazione volumetrica al controllo semplificato di macchine a più assi con orientamento automatico dell'utensile, Fusion 360 consente di programmare in modo semplice e rapido le macchine CNC.

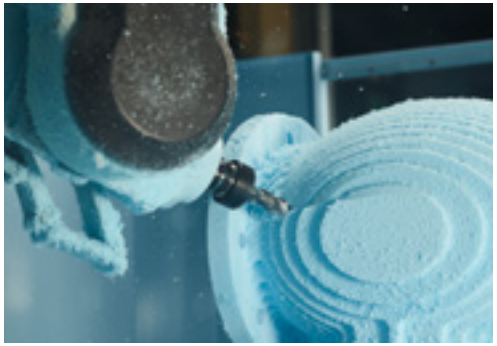

AUTODESK® FUSION 360®

Produzione

AUTODESK® FUSION 360®

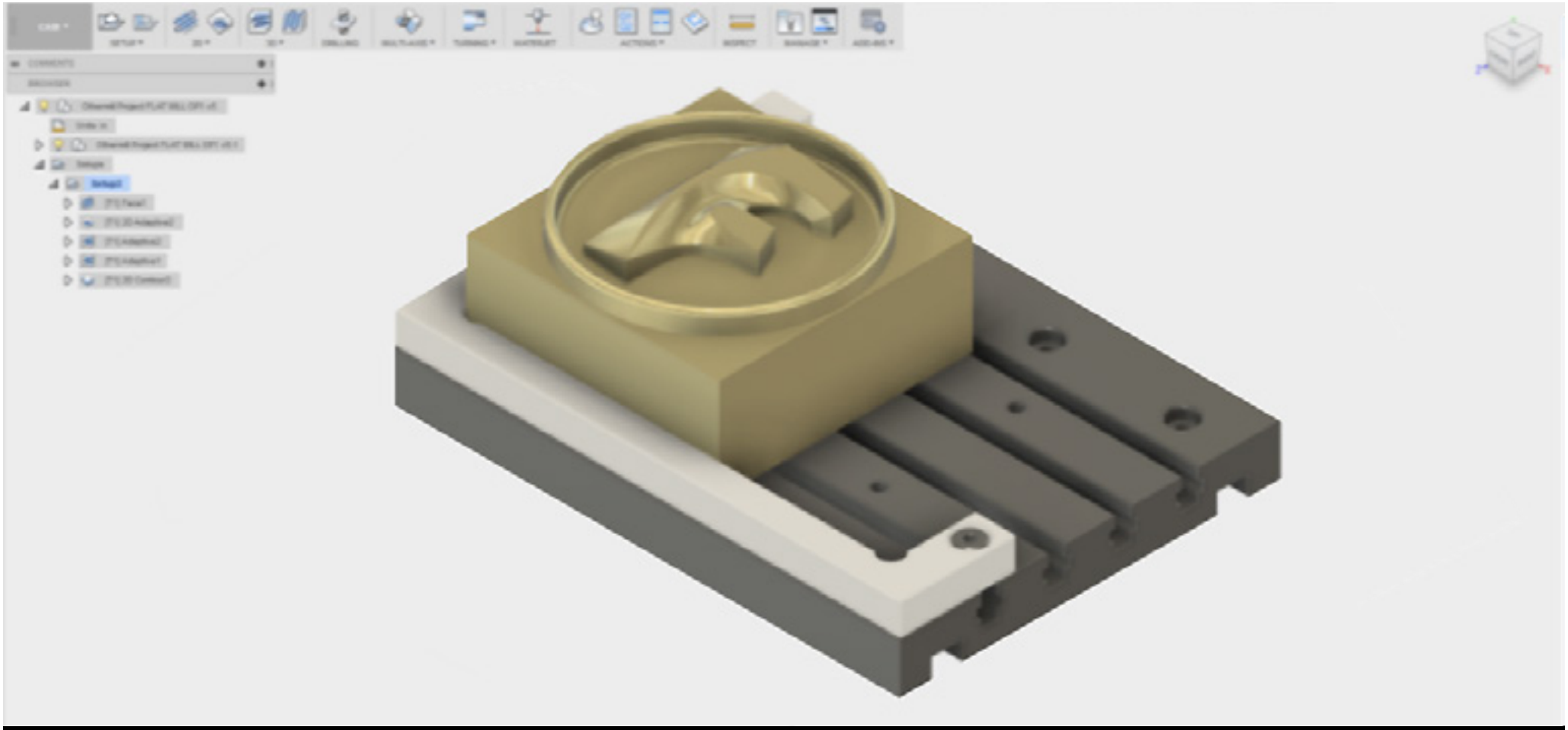

Avete a disposizione tutte le discipline di produzione, dalla fresatura alla verifica e allineamento tramite sonda, dalla semplice tornitura alla tornitura con utensili motorizzati, la profilatura a 2,5, 3, 4 e 5 assi, inoltre sono disponibili numerosi post-processori oltre a strumenti di progettazione professionali.

Funzionalità

AUTODESK® FUSION 360®

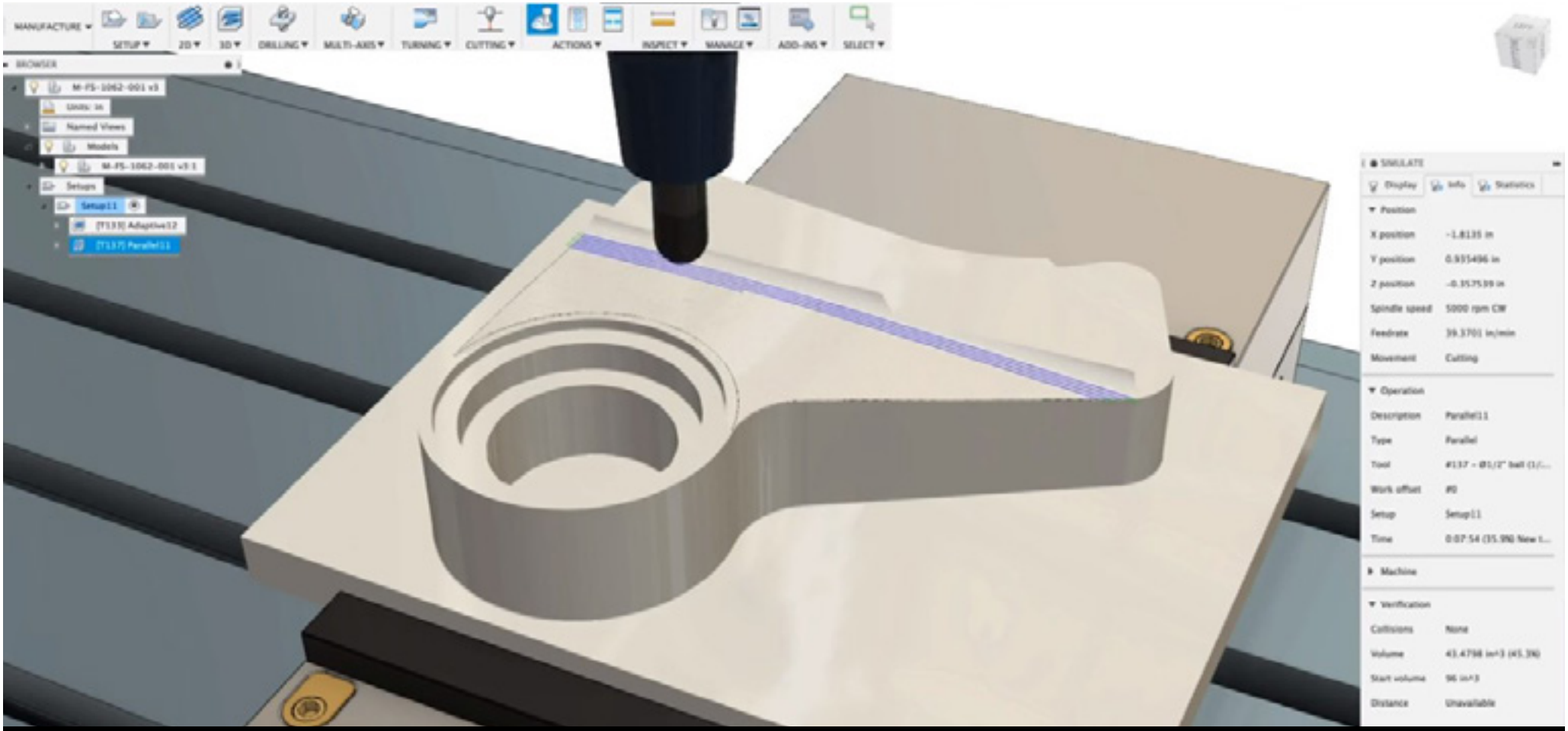

Fresatura a 2,5 e 3 assi

Configurate rapidamente i processi produttivi e generate percorsi utensile per lavorare parti di qualità, riducendo al contempo l'usura degli utensili con un CAM completamente integrato, tramite operazioni a 2,5 e 3 assi.

Fresatura 3+2

AUTODESK® FUSION 360®

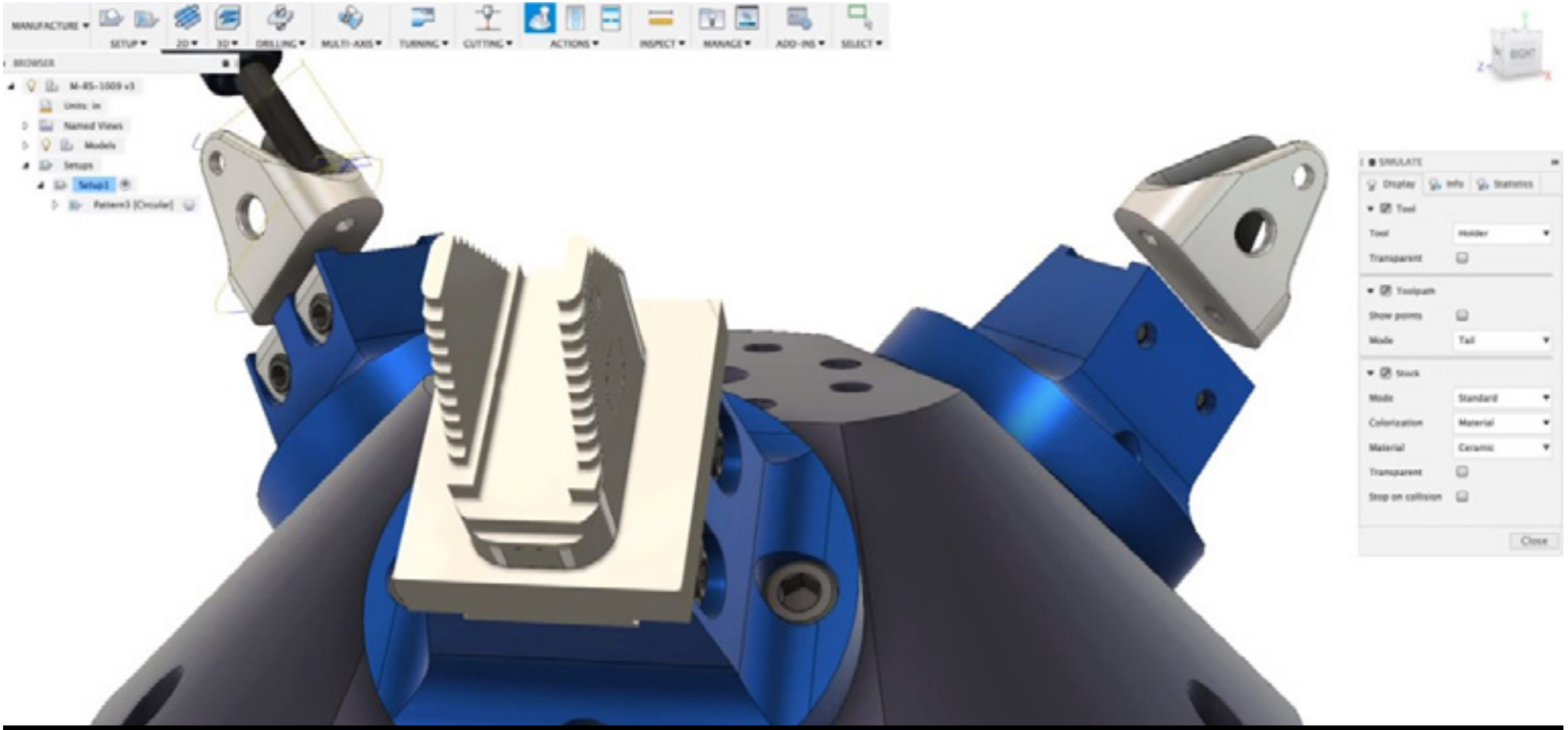

(Posizionamento a 5 assi)

Sfruttate le funzionalità multiasse della vostra macchina utensile con una programmazione a 5 assi semplice e intuitiva che ridurrà in modo significativo i tempi di posizionamento degli assi della macchina tra le diverse operazioni.

Fresatura a 4 assi

AUTODESK® FUSION 360®

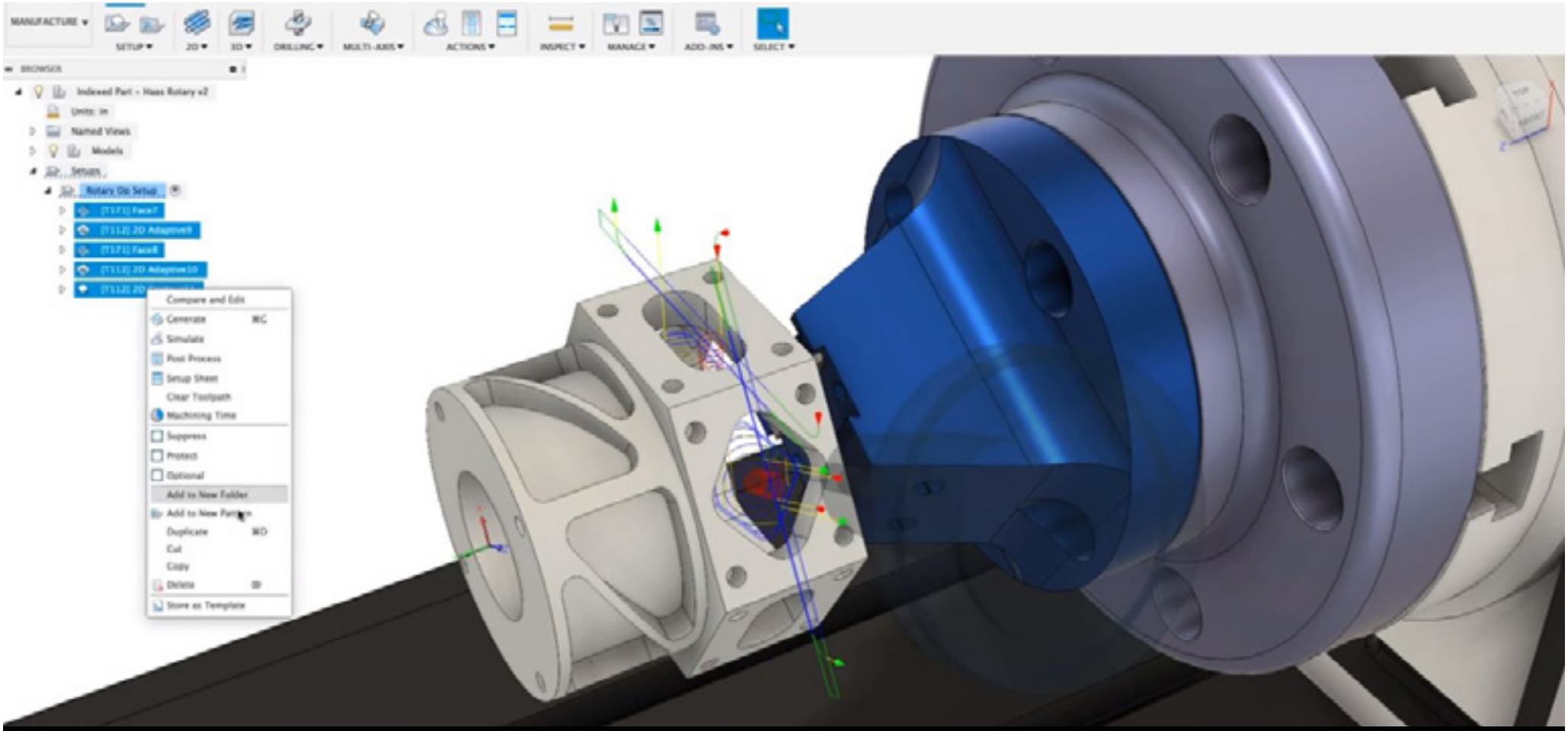

Create percorsi utensile indicizzati o avvolti usando l'asse di rotazione della macchina utensile per le geometrie di lavorazione.

Fresatura simultanea a 5 assi

AUTODESK® FUSION 360®

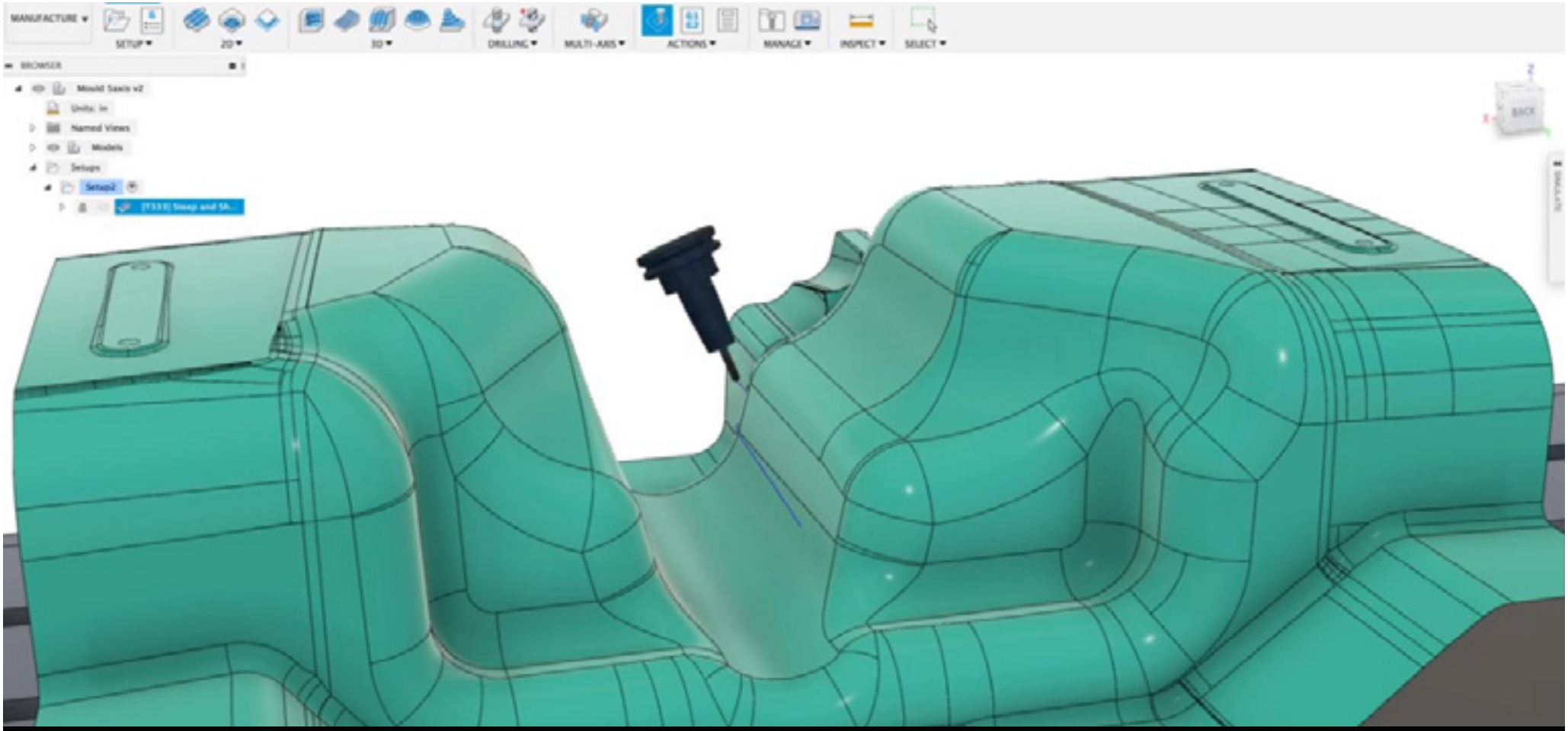

Fresate geometrie complesse, evitate collisioni e riducete le lunghezze degli utensili per una finitura superficiale con operazioni a 5 assi simultanee, ottenendo una miglior finitura.

Configurazione tramite sonda

AUTODESK® FUSION 360®

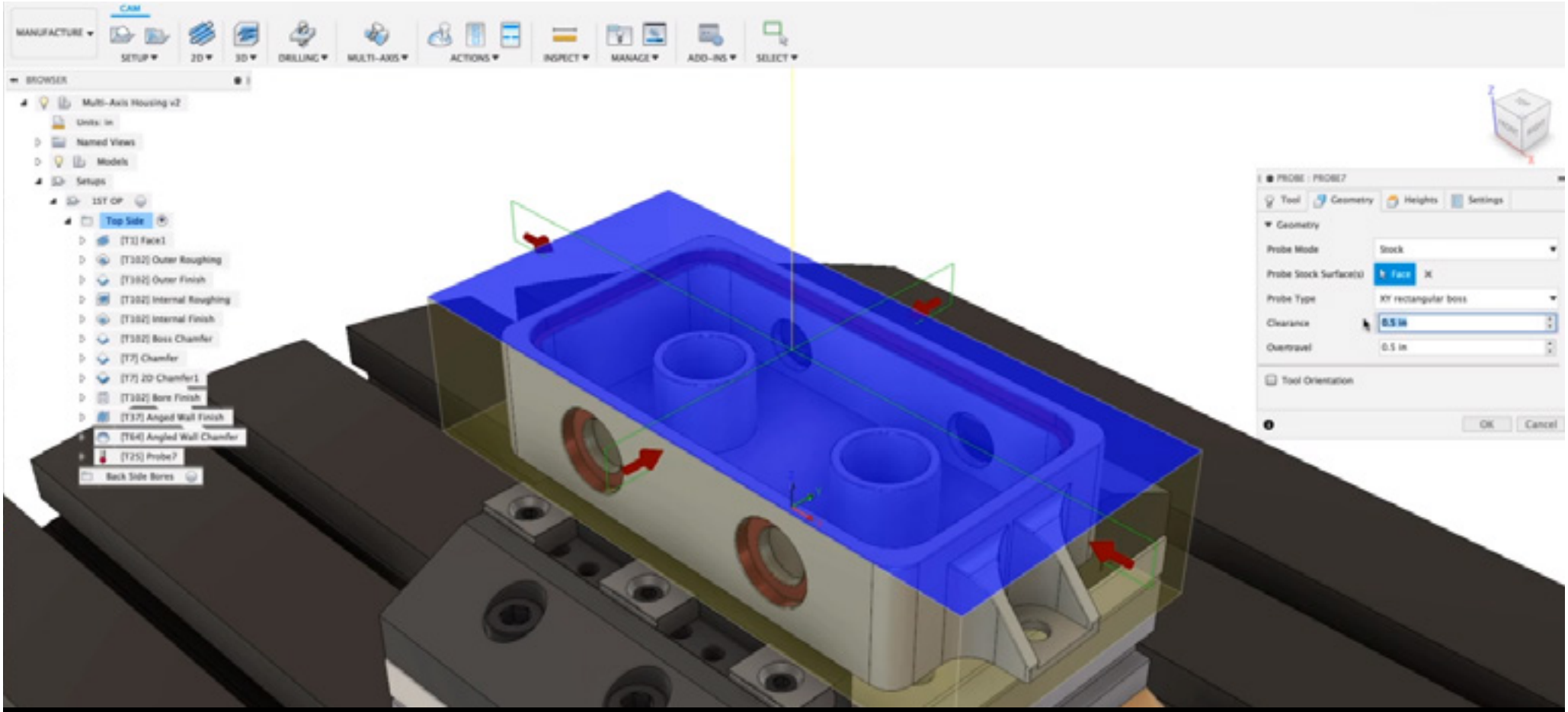

Sfruttate le sonde integrate nella macchina per spostare gli offset di riferimento e semplificare il processo di configurazione dell'origine.

Tornitura

AUTODESK® FUSION 360®

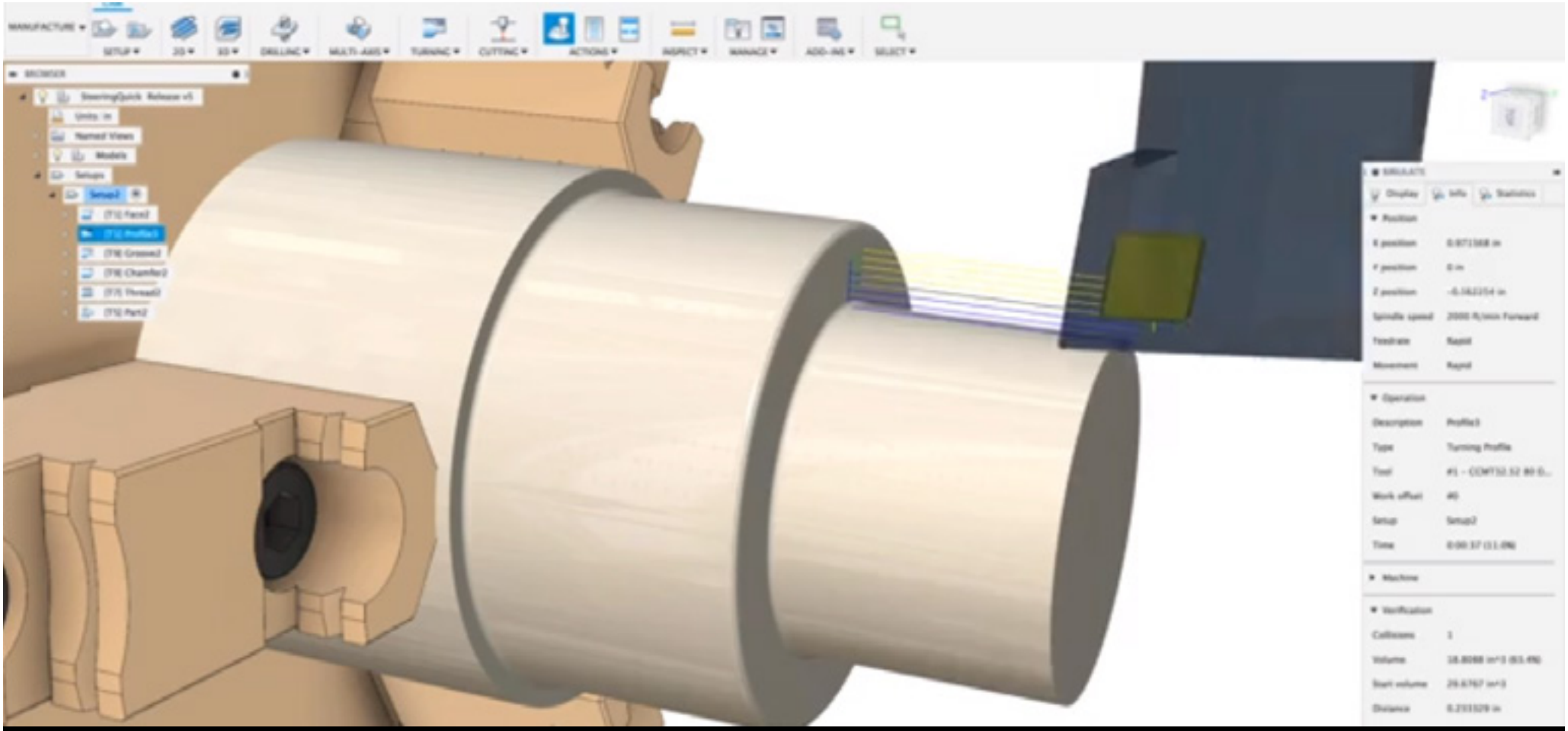

Programmate parti tornite in 2D e verificate i percorsi utensile di tornitura con la simulazione del materiale per identificare errori o collisioni con il modello, il materiale grezzo, gli strumenti e i dispositivi di bloccaggio.

Tornitura motorizzata

AUTODESK® FUSION 360®

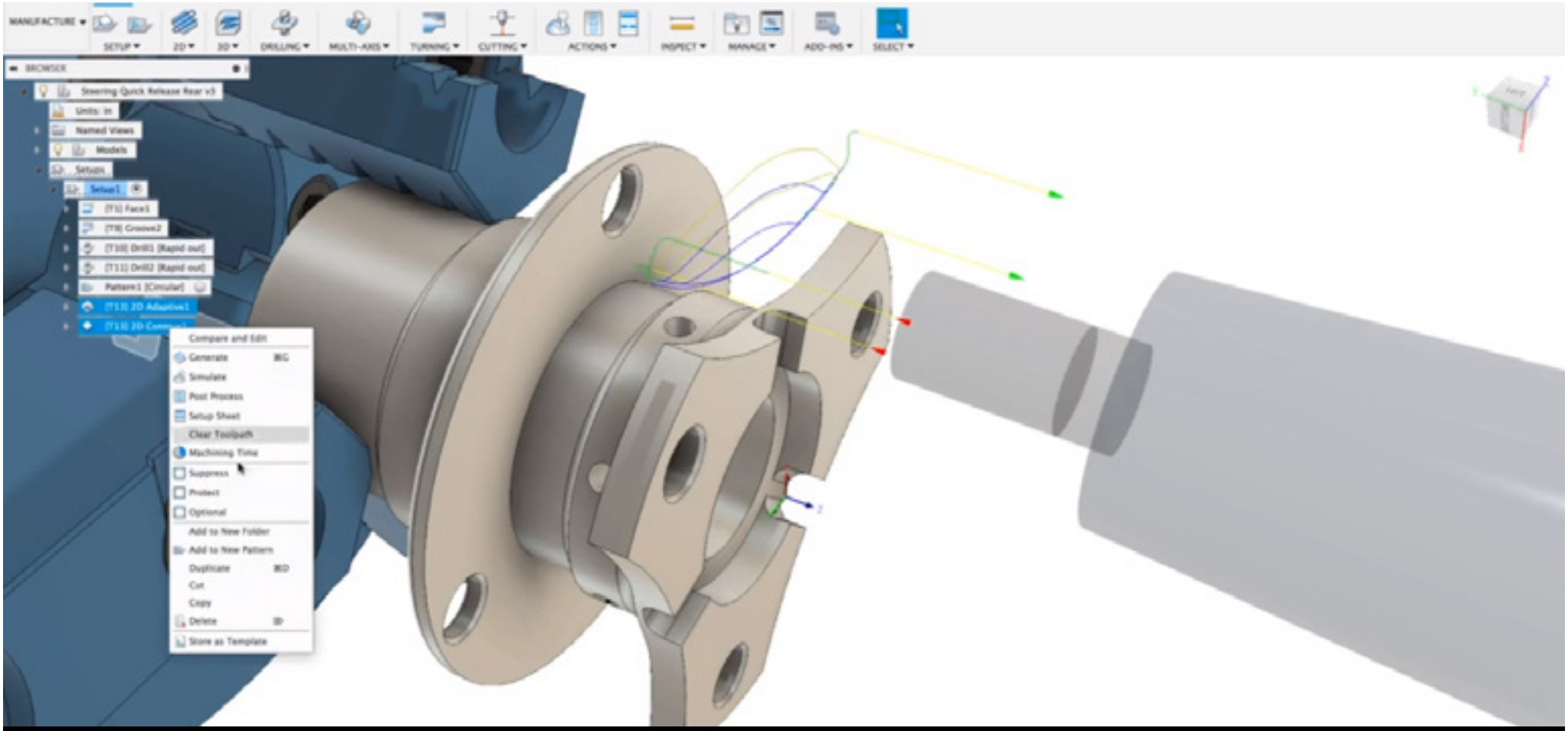

Combinate le operazioni di fresatura e tornitura per creare parti più complesse senza cambiare macchina utensile.

In collaborazione con:

Autodesk, the Autodesk logo, AutoCAD, Civil 3D, InfraWorks, and Revit are registered trademarks or trademarks of Autodesk, Inc., and/or its subsidiaries and/or affiliates in the USA and/or other countries. All other brand names, product names, or trademarks belong to their respective holders. Autodesk reserves the right to alter product and services offerings, and specifications and pricing at any time without notice, and is notresponsible for typographical or graphical errors that may appear in this document. ©2021 Autodesk, Inc. All rights reserved.

This publication is independent of Autodesk, Inc., and is not authorized by, endorsed by, sponsored by, affiliated with, or otherwise approved by Autodesk, Inc.